SVA / SVF

* UL适用于特定型号

描述 DESCRIPTION

一款紧凑型真空开关，采用优质快速微动开关，适用于注重价格和产品尺寸的应用场合。适合于气动、水以及低压应用场合。采用模块化设计，可用于各种电气和机械端接。

特点 FEATURES

- 快速微动开关
- 出厂设定或现场可调
- 隔膜设计
- 经WRAS认证EPDM隔膜可用

应用 APPLICATIONS

- 真空发生器
- 工业自动化
- 取放装置
- 发动机负载监控

产品规格 Specifications

电气 Electrical	5A [12/24 VDC, 125 VAC] 或 3A [250 VAC]
开关类型 Switch Type	快动作
保护 Protection	DIN 43650A - IP65, 端子 - IP00
温度范围 Temperature Range	-20°F ~ 180°F（-29°C ~82°C），丁腈橡胶
机械范围 Mechanical Range	100万次@20 inHg
隔膜材料 Diaphragm Material	标准:丁腈橡胶 可选: Viton, EPDM
外壳材料 Housing Material	黄铜 (可选不锈钢)
耐压 Maximum Overpressure	350 PSI (25 BAR)
可重复性 Repeatability	最大设定点的 +/-2% @ 20°C（68°F）
差分 Differential	10 - 40% 设定点
重量 Weight	0.26磅（0.12千克）

压力范围 Pressure Range

代码 Model	可调范围 Adjustment Range	
	inHg	Millibar
1	5-30"	170 - 1020

外形尺寸 Dimensions

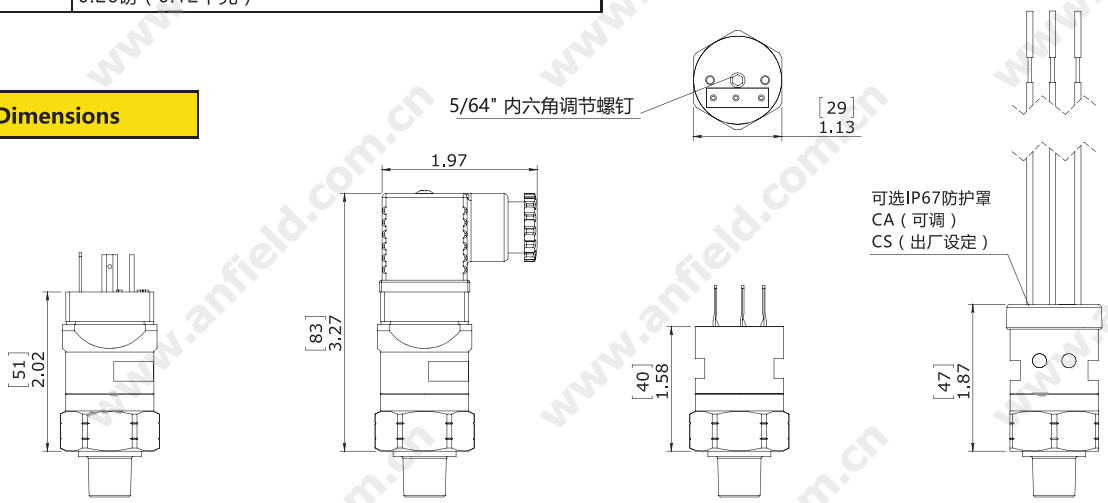

H
仅有阳插座

HC
DIN 43650A

SP
1/4" 铲形端子

FL
飞线

接线定义 Wiring Code

触点 CONTACT	飞线	DIN 43650 型	FLWF / FLWM FLCM / FLCF / FLPM / FLPF		FLDR / FLDP	
			SPDT MODEL	SPST MODEL	SPDT MODEL	SPST MODEL
公共 COMMON	黑色	PIN 1	PIN A	PIN A	PIN A	PIN 1
常闭 NORMALLY CLOSED	蓝色	PIN 2	PIN C	PIN B	PIN C	PIN 2
常开 NORMALLY OPEN	红色	PIN 3	PIN B	PIN B	PIN B	PIN 2

SVA / SVF

ANFIELD SENSORS INC.

订购信息 Ordering Information

	1		2		3		4		5
现场可调 Field Adjustable	SVA	-	1	-	2M	-	C	-	HC	-	1
			1		2		3		4		5
出厂设定 Factory Preset	SVF	-	25F	-	2M	-	C	-	HC	-	1

1 - 压力选择 Pressure Selection：

现场可调 - 选择型号代码

代码	可调范围	
	inHg	mbar
1	5 - 30″	170 - 1020

或

在R, F, MR, 或MF之前填写出厂设定值xxxx：

设定值	压力方向	说明
XXXX	R	inHg 上升真空
	F	inHg 下降真空
	MR	mbar上升真空
	MF	mbar下降真空

2 - 接口类型 Thread Options：

- **2M** - 1/8 NPT 外螺纹
- **4M** - 1/4 NPT 外螺纹
- **2G** - 1/8 BSPP 外螺纹, G1/8
- **4G** - 1/4 BSPP 外螺纹, G1/4
- **4S** - 7/16-20 SAE 外螺纹, 带 O 形密封圈
- **6S** - 9/16-18 SAE 外螺纹, 带 O 形密封圈

3 - 电路 Circuit：

- **A** - SPST (常开)
- **B** - SPST (常闭)
- **C** - SPDT (单刀双掷)

4 - 电气连接 Electrical Termination：

- **H** - DIN 43650A - 连接器类型 - 仅有阳插座（仅适用于SPDT选项）
- **HC** - DIN 43650A - 连接器类型（仅适用于SPDT选项）
- **HN** - DIN 43650A 1/2″ NPT导管（仅适用于SPDT选项）
- **FL** - 飞线，18″ 长, 18 AWG
- **FLWF** - 飞线，Weatherpack全天候包装连接器，阴，塔式，10″ 长引线
- **FLWM** - 飞线，Weatherpack全天候包装连接器，阳，护套，10″ 长引线
- **FLDP** - 飞线，Deutsch连接器，插头，10″ 长引线
- **FLDR** - 飞线，Deutsch连接器，插座，10″ 长引线
- **FLCM** - 飞线，Metripack连接器，阳，150系列，10″ 长引线
- **FLCF** - 飞线，Metripack连接器，阴，150系列，10″ 长引线
- **FLPM** - 飞线，Metripack连接器，阳，280系列，10″ 长引线
- **FLPF** - 飞线，Metripack连接器，阴，280系列，10″ 长引线
- **SP** - 1/4″ 铲形端子

5 - 选项 Options：

- **1** - Viton® 隔膜
- **2** - 三元乙丙橡胶（EPDM）隔膜
- **3** - 316 不锈钢外壳
- **4** - 氢化丁腈橡胶（HNBR） 隔膜
- **6** - 无铅黄铜
- **7** - 金触点，快速微动开关 @ 20 mA/12 VDC
- **8** - 10 安培, 快速微动 @ 10(2) 125 VAC (电感), 6(2) 250 VAC (电感)
- **20** - 密封调节螺钉
- **OC** - 氧气清洁开关
- **CA** - IP67等级防护罩，配有可拆卸插头（对于可调开关，SVA）
- **CS** - IP67等级防护罩（对于出厂设定开关，SVF）

注: 其它可选项请查阅第46页。