SDCA / SDCF

描述 DESCRIPTION

一款全金属止回阀压力开关，适合要求苛刻的应用场合。重钢制造，高度耐压，具有卓越的抗爆破压力能力，是可能发生系统压力冲击的液压应用场合的绝佳选择。

特点 FEATURES

- 快动作微动开关
- 出厂设定或现场可调
- 全金属止回阀压力开关
- 高度耐压

应用 APPLICATIONS

- 气动控制系统
- 剪刀式升降机
- 压力机
- 起重机

产品规格 Specifications

电气 Electrical	5A[12/24 VDC，125 VAC] 或 3A[250 VAC]
开关类型 Switch Type	快动作
保护 Protection	DIN43650A - IP65， 端子 - IP00
温度范围 Temperature Range	-20°F - 180°F（-29°C - 82°C）丁腈橡胶
机械范围 Mechanical Range	100万次@1000 PSI（69 BAR）
隔膜材料 Diaphragm Material	标准：丁腈橡胶 可选：Viton, EPDM, HNBR
外壳材料 Housing Material	镀锌钢（可选不锈钢）
最大过压 Maximum Overpressure	12000 PSI（827 BAR）
重复性 Repeatability	最大设定点的 +/-2% @ 20°C（68°F）
差分 Differential	7 - 30%设定点
重量 Weight	0.69磅（0.31千克）

压力范围 Pressure Range

代码 Model	可调范围 Adjustment Range	
	PSI	BAR
2	15 -75	1.2 - 5.2
3	50 - 150	3.4 - 10
4	150 - 650	10 - 44
5	500 - 1750	34 - 120
6	1500 - 6000	103 - 413

外形尺寸 Dimensions

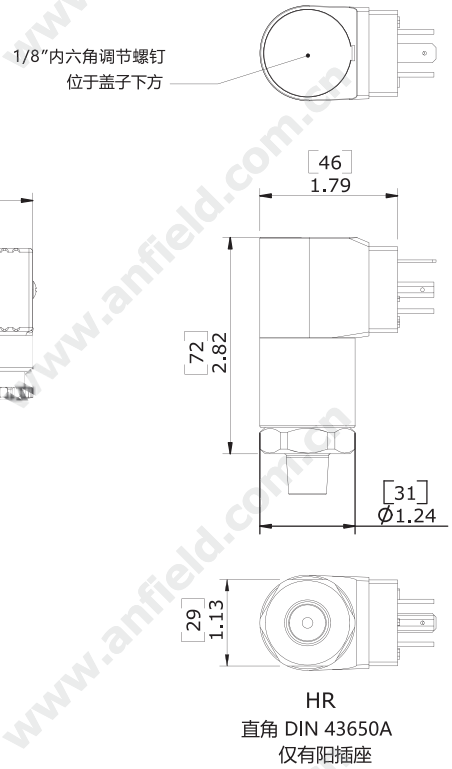

HCR
直角 DIN 43650A

HR
直角 DIN 43650A
仅有阳插座

接线定义 Wiring Code

触点 CONTACT	DIN 43650 型
公共 COMMON	PIN 1
常闭 NORMALLY CLOSED	PIN 2
常开 NORMALLY OPEN	PIN 3

SDCA / SDCF

ANFIELD SENSORS INC.

订购信息 Ordering Information

	1	2	3	4	5
现场可调 Field Adjustable	SDCA - 2 -	2M -	C -	HC -	1
出厂设定 Factory Preset	SDCF - 50F -	2M -	C -	HC -	1

1 - 压力选择 Pressure Selection：

现场可调 - 选择型号代码

代码	可调范围	
	PSI	BAR
2	15 - 75	1.2 - 5.2
3	50 - 150	3.4 - 10
4	150 - 650	10 - 44
5	500 - 1750	34 - 120
6	1500 - 6000	103 - 413

或

在R, F, BR, 或BF之前填写设定值xxxx：

设定值	压力方向	说明
XXXX	R	PSI 升压报警
	F	PSI 降压报警
	BR	BAR 升压报警
	BF	BAR 降压报警

2 - 接口类型 Thread Options：

- **4M** - 1/4 NPT 外螺纹
- **4MF** - 1/4 NPT 内螺纹
- **4G** - 1/4 BSPP 外螺纹, G1/4
- **4GF** - 1/4 BSPP 内螺纹, G1/4
- **4S** - 7/16-20 SAE 外螺纹, 带 O 型密封圈

3 - 电路 Circuit：

- **C** - SPDT (单刀双掷)

4 - 电气连接 Electrical Termination：

- **HR** - 90度 DIN 43650A - 连接器类型 - 仅带阳插座（仅适用于SPDT选项）
- **HCR** - 90度 DIN 43650A PG9/PG11 - 连接器类型（仅适用于SPDT选项）
- **HNR** - 90度 DIN 43650A 1/2"NPT 导管（仅适用于SPDT选项）

5 - 选项 Options：

- **1** - Viton® 隔膜
- **2** - 三元乙丙橡胶（EPDM）隔膜
- **3** - 316 不锈钢过程连接
- **4** - 氢化丁腈橡胶（HNBR） 隔膜
- **7** - 金触点，快速微动开关 @ 20 mA/12 VDC
- **8** - 10 安培，快速微动开关 @ 10(2) 125 VAC (电感), 6(2) 250 VAC (电感)
- **20** - 密封调节螺钉
- **OC** - 氧气清洁开关
- **SR** - 缓冲器

注: 其它可选项请查阅第46页。